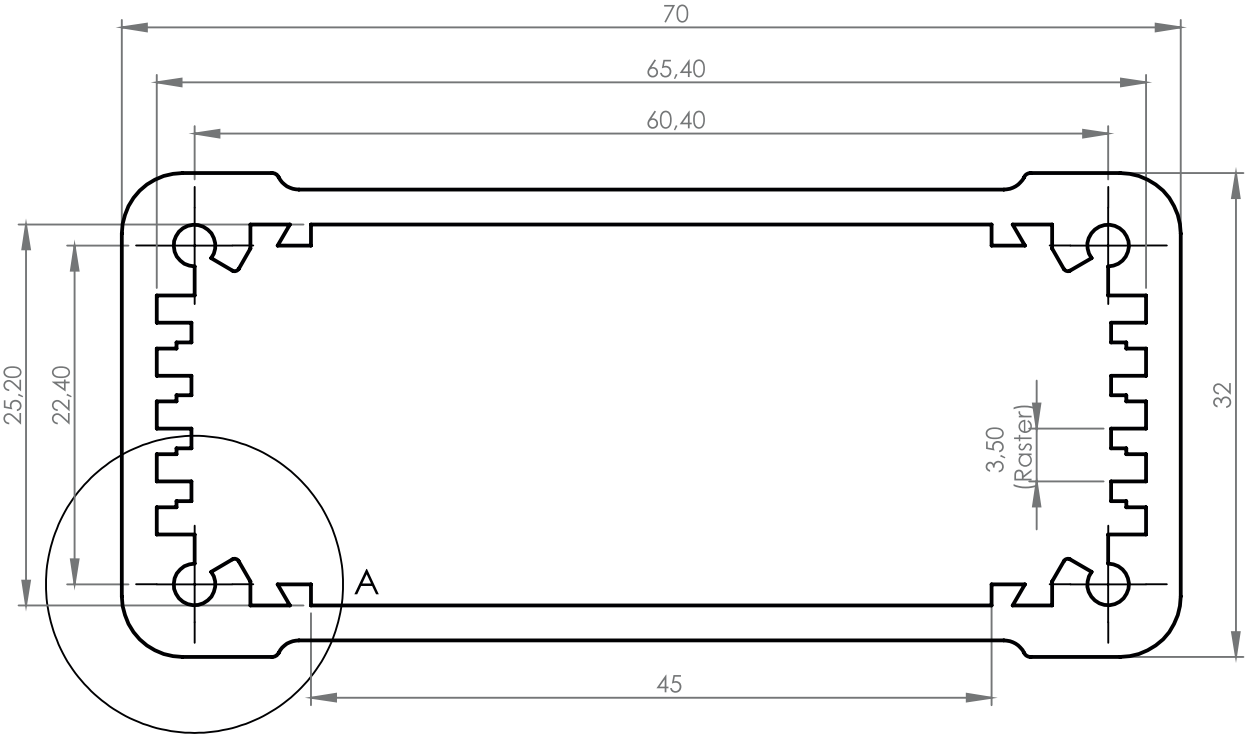

A (4 : 1)

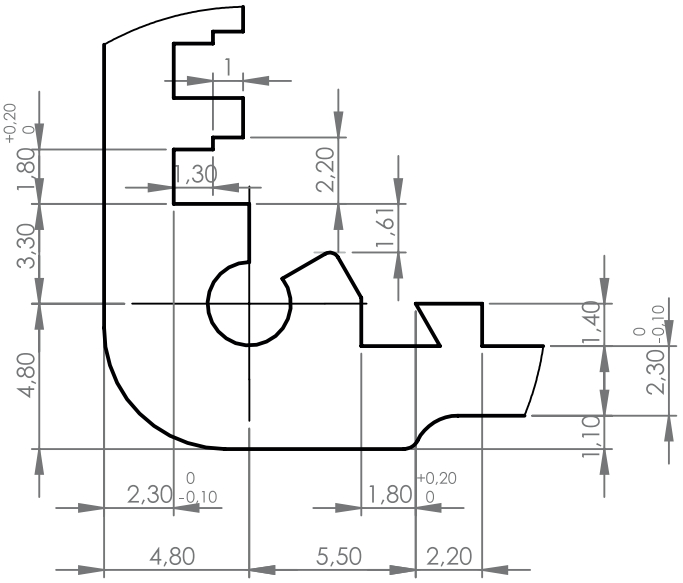

Artikel / Item:

0840002977

Bezeichnung / Description:

ALU-PRIMUS LP65/H32