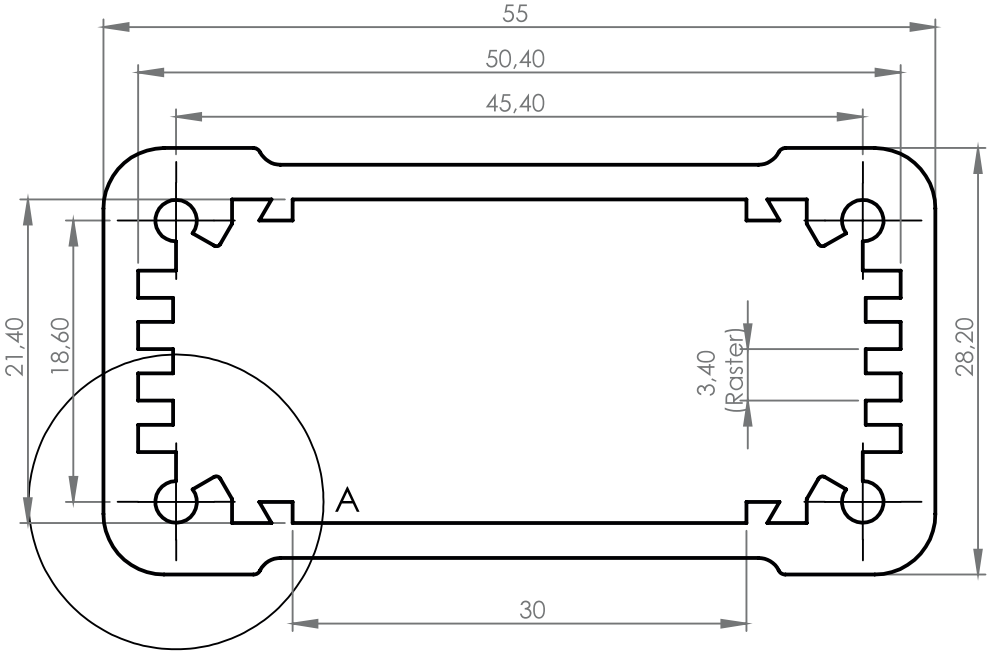

A (4 : 1)

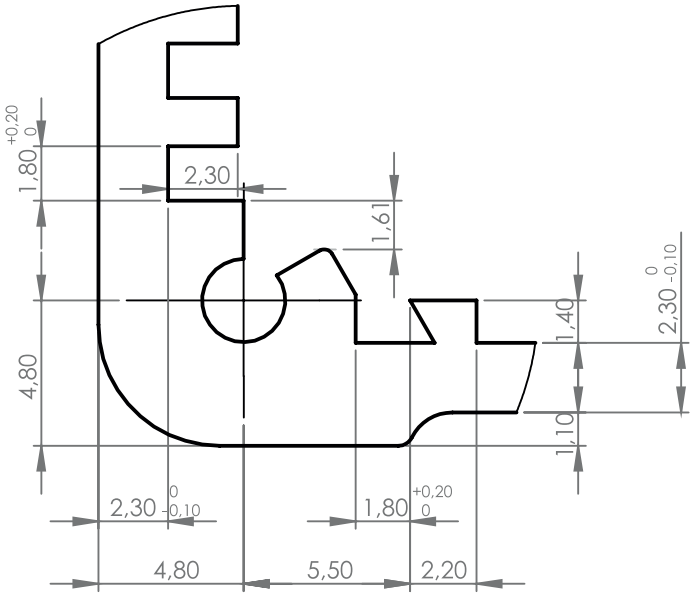

Artikel / Item:

0850003157

Bezeichnung / Description:

ALU-PRIMUS LP50/H28,2