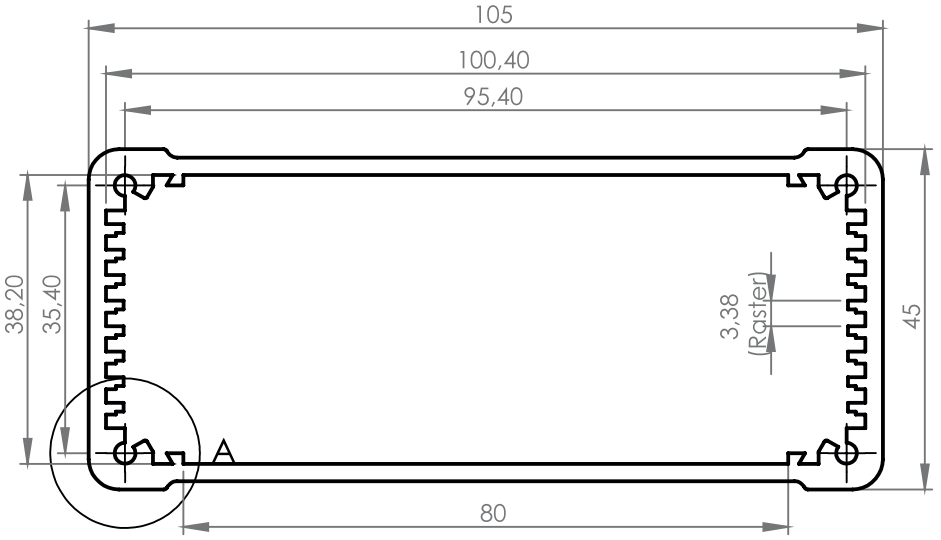

A (4 : 1)

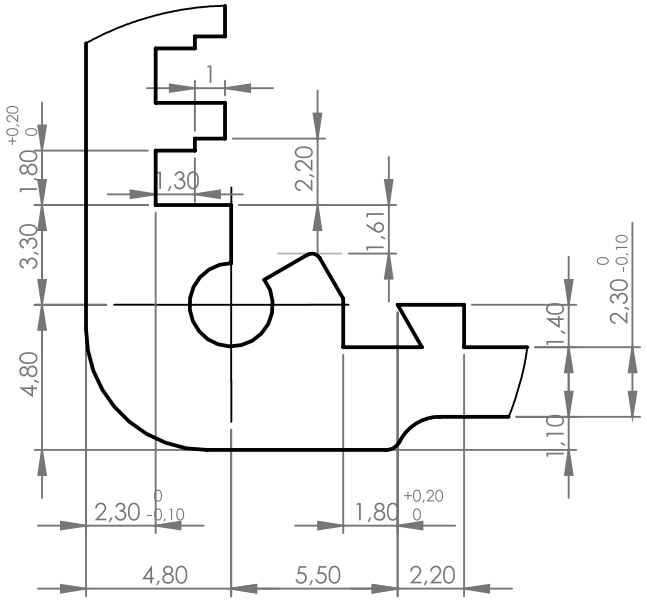

Artikel / Item:

0800003149

Bezeichnung / Description:

ALU-PRIMUS LP100/H45